Sanitärsinkkasten – einteilig SSK-E-S

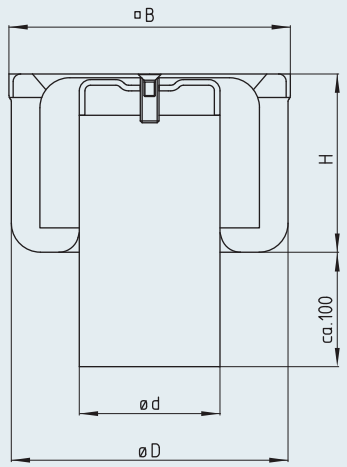

Modell	DN	Ø d [mm]	⧄ B [mm]	Ø B [mm]	Ø D [mm]	H [mm]	Schlammfang-Volumen [l]	Abflussleistung [l/s]
SSK-050-E-S	50	50	150	-	148	95	-	> 1,0
SSK-070-E-S	70	75	150	-	148	95	-	> 1,5
SSK-100-E-S	100	110	197	-	183	108	-	> 2,8

Abdeckungsvarianten

- Schlitzblechabdeckung

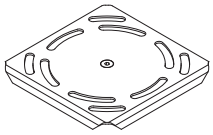

- Platte 10 mm

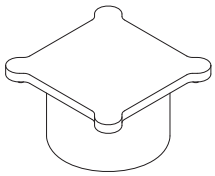

- Lochblechabdeckung 8 x 8 mm

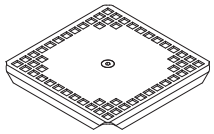

- Lochblechabdeckung ø 8 mm, ohne Abbildung

Bodenanschluss

- eckig

Werkstoff

- 1.4301 (AISI 304)
- 1.4571 (AISI 316 Ti)[1)]

Ausschreibungstext

Sanitärsinkkasten, einteilig, Modell SSK, entsprechend DIN EN 1253. Quadratischer Einlaufrand nahtlos an das Gehäuse angeformt. Um einen großen Selbstreinigungseffekt zu erzielen, hat der Gehäuseboden große und tiefgezogene Innenradien. Verschraubte Blechabdeckung und Glockengeruchsverschluss aus Edelstahl. Senkrechter Ablaufstutzen. Oberfläche VA-korngestrahlt/gebeizt.

Nennweite:	• DN 50	• DN 70	• DN 100	
Werkstoff:	• 1.4301 [AISI 304]		• 1.4571 [AISI 316 Ti] [1)]	
Optional Abdeckung:	• Schlitzblechabdeckung verschraubt	• Lochblechabdeckung 8 x 8 mm verschraubt	• Lochblechabdeckung ø 8 mm verschraubt	• Platte 10 mm mit untergeschweißtem Geruchsverschluss

[1)] bei der Werkstoffwahl 1.4571 (AISI 316Ti) können fertigungsbedingt Bauteile im Werkstoff 1.4404 (AISI 316) ausgeführt sein.

Technische Änderungen vorbehalten. 01/2017